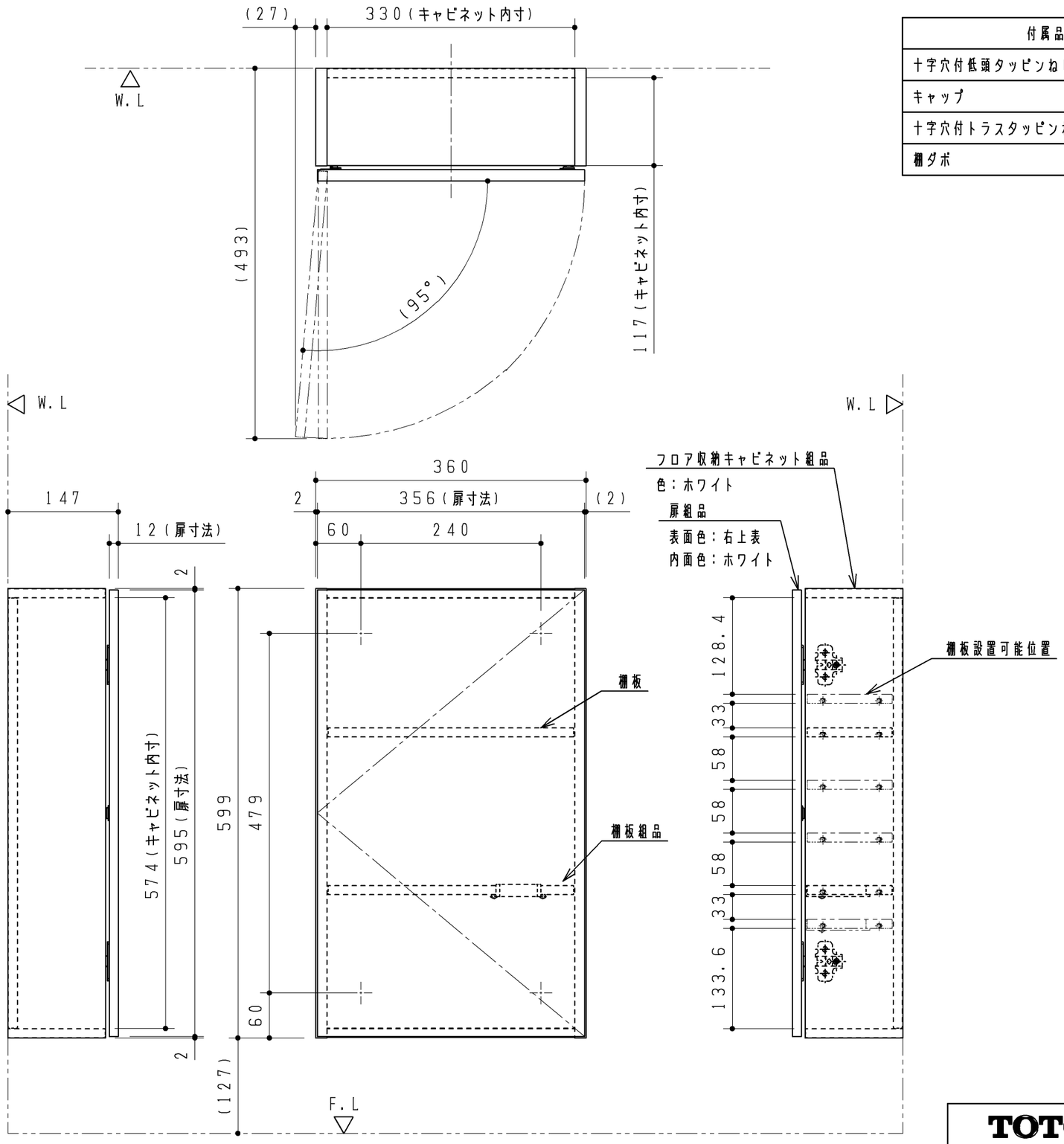

付属品	数量
十字穴付低頭タッピンねじ(4.5×50)	4本
キャップ	4個
十字穴付トラスタッピンねじ(4×25)	1本
棚ダボ	8個

色番	扉　色	表面木目柄方向
#NWI	ホワイト	-
#EL	ライトウッドN	横
#MW	ダルブラウン	横
#EW	ホワイトウッド	横
#EM	ミディアムウッドN	横

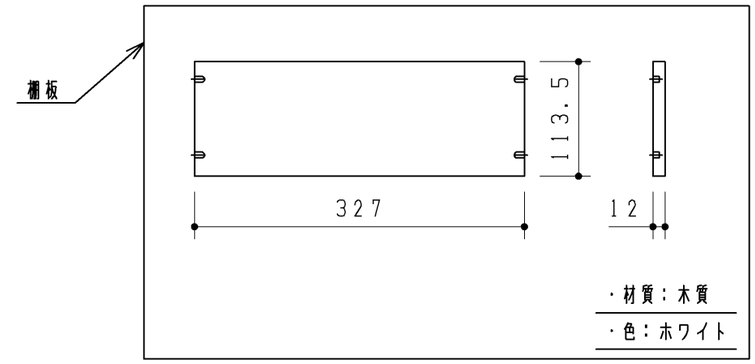

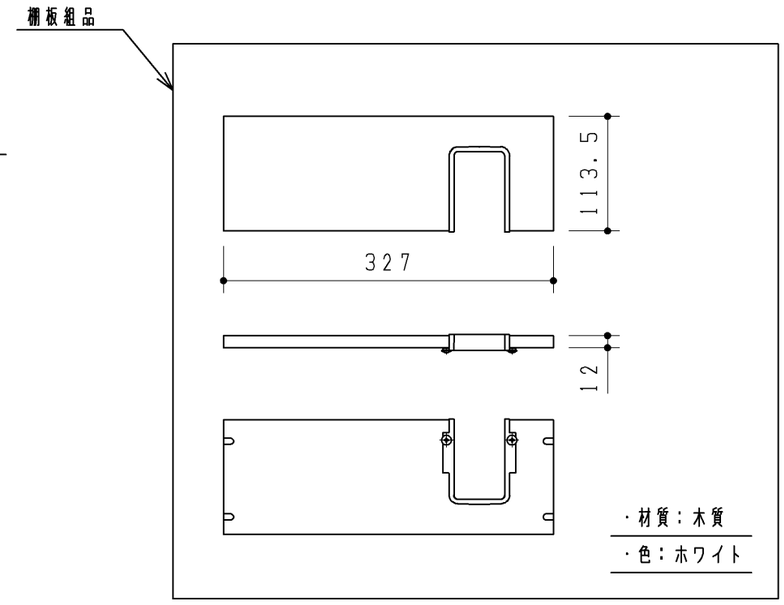

※本図は左勝手を示す。
※図は左吊元を示す。
※扉開き角度95度、スライド丁番はキャッチ無。
※製品の天地を逆にすることにより、左右いずれの吊元にも対応可

TOTO		第三角法	単位 mm	名称 フロア収納(露出・ワイド)
製図 小池	検図 執行	日付 2024.11.28	尺度 1:6	品番 UGLR102S#*
備考				図番 UGLR102S#

A3